Corredera Vario Slide

Corredera de 70mm. de profundidad de marco

Secciones	Profundidad de marco de: 70mm. Profundidades de hoja de: 45mm.
Diseños de perfiles	Clasic Line
Transmitancia térmica	U_f=2.3 W/m^{2}K
AEV UNE-EN 12207 UNE-EN 12208 UNE-EN 12210	Permeabilidad al aire — Clase 4 Estanqueidad al agua — Clase 7A Resistencia al viento — Clase B4 Ventana de 2600x1350
Atenuación acústica	Hasta 34dB*
Espesores de perfiles	Clase B
Clima	S (Severo)
Dimensiones máximas	Ancho máximo 2 hojas 4000mm. Alto máximo 2400mm.
Acabados	Blanco Bicolor (color una cara) Dekor (color 2 caras)
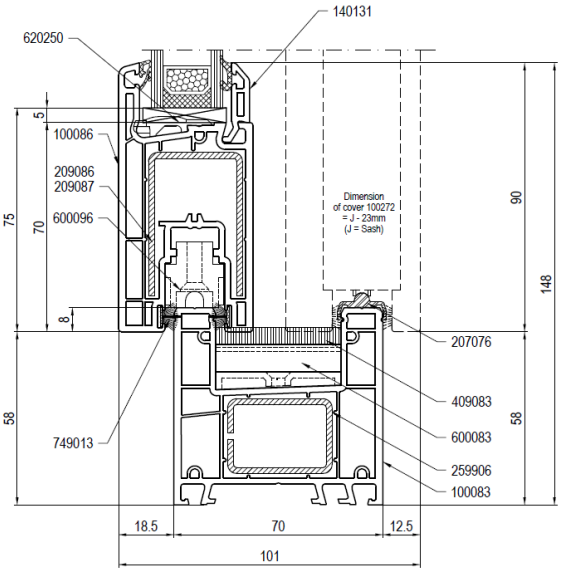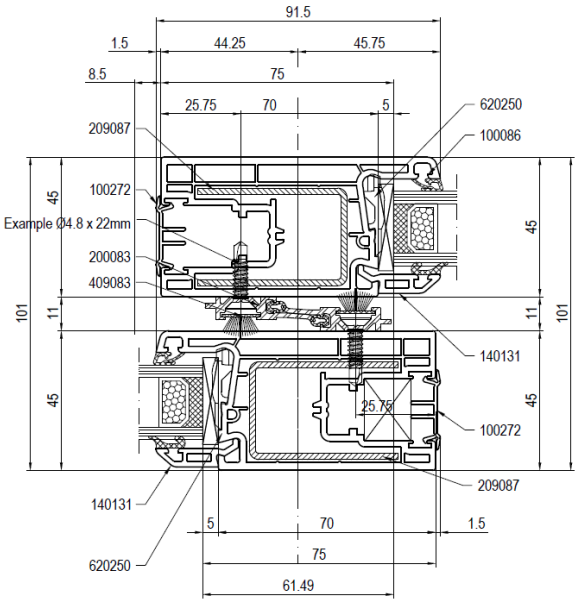
- Pendiente de certificado